33 771 001 **EURODISC ETTGREPSKJØKKENBATTERI**

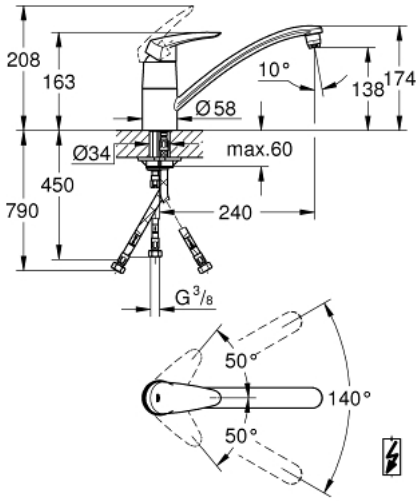

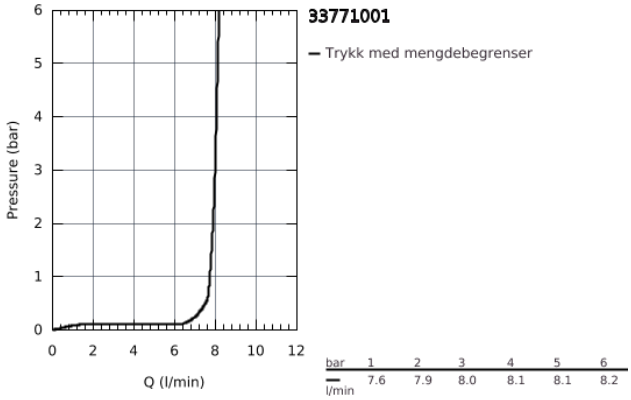

PRODUKTBESKRIVELSE

- lav tut
- NB brukes kun til trykkløse varmtvannsbeholder
- etthullsmontasje
- GROHE StarLight-overflate
- GROHE SilkMove 46 mm keramisk patron
- integrert gjennomløpsstabilisator
- svingbar rørtut med vannbegrenser og stråleregulator
- svingradius 140°
- fleksible tilkoblingsslanger
- rask installasjon

33 771 001 **EURODISC ETTGREPSKJØKKENBATTERI**

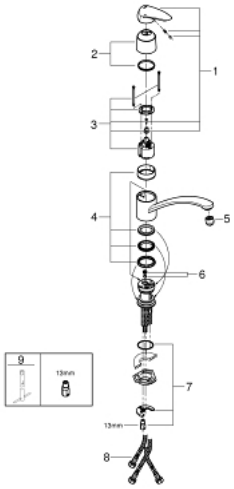

RESERVEDELER

1: Håndgrep (Order-nr. 46568000)

2: Kappe (Order-nr. 46601000)

3: Patron (Order-nr. 46409000)

4: Pakningssett (Order-nr. 46429SA0)

5: Perlator (Order-nr. 46163000)

6: Gjennomstømningsbegrenser (Order-nr. 46324000)

7: Tilskruing (Order-nr. 46249000)

8: Trykkslange (Order-nr. 46255000)

9: Montasjenøkkel til servant, bide og batterier (Order-nr. 19017000)*

* Optional accessories