29 307 DC3 **GROHE PLUS INNVENDIG DEL TIL 4-HULLS KAR- & DUSJKOMBINASJON**

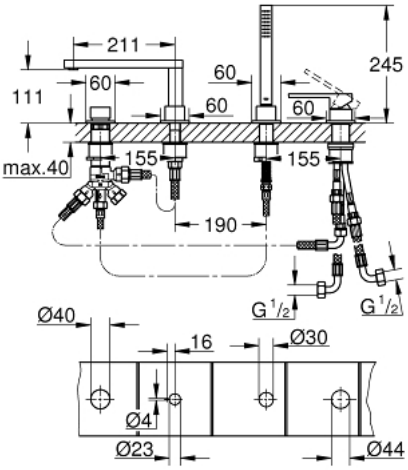

PRODUKTBESKRIVELSE

- GROHE SilkMove 35 mm keramisk Patron
- med temperaturbegrenser
- GROHE StarLight-overflate
- består av:
- pre-assembled spout laminar mousseur
- ettgreps betjening
- metallhendel
- omstilling kar / dusj
- Euphoria Cube håndusj 6,6 l/min
- dusjslange i metall, 2000 mm (i krom, uavhengig av farge på settet)
- fleksible tilkoblingsslanger
- tilslutning til dusjslange
- med tilbakeslagsventil
- kan brukes med 29 037 002
- min. trykk 1.0 bar

29 307 DC3 **GROHE PLUS INNVENDIG DEL TIL 4-HULLS KAR- & DUSJKOMBINASJON**

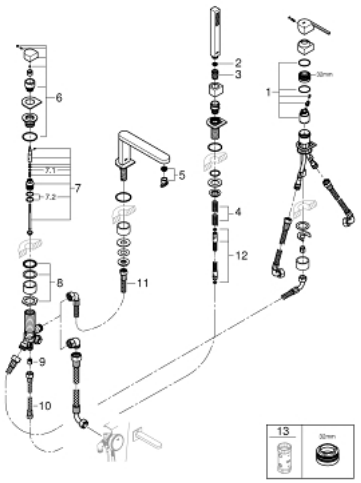

RESERVEDELER

1: Patron (Order-nr. 46374000)

2: Sil (Order-nr. 0700200M)

3: Cone nut (Order-nr. 08864DC0)

4: Compression spring (Order-nr. 00869000)

5: Perlator (Order-nr. 48009000)

6: Omkoblingsknapp (Order-nr. 48494DC0)

7: Omstilling (Order-nr. 45443000)

7.1: O-ring Ø6 x Ø2 (Order-nr. 0128300M)

7.2: O-ring (Order-nr. 0120500M)

8: Shank (Order-nr. 45456000)

9: Tilbakeslagsventil (Order-nr. 08565000)

10: Tilkoblingsslange (Order-nr. 07300000)

11: Tilkoblingsslange (Order-nr. 48018000)

12: Dusjslange av metall (Order-nr. 28146000)

13: Pipenøkkel (Order-nr. 19332000)*

* Optional accessories